BAUMEISTER
FENSTER. HAUSTÜREN. WINTERGÄRTEN.

Josef Baumeister GmbH
Siemensstr. 12
46325 Borken

Telefon 02861-9090-0
Telefax 02861-9090-298
www.baumeister-borken.de / info@baumeister-borken.de

BESTELLUNG

Bearbeiter/
Durchwahl-Tel.: Dahlhaus, Jürgen Tel. -222

Datum: 29.11.2018

An :
z.Hd. :

[ ] EV 1

[X] Alufensterbänke Softline 40
Antidrön fertig aufgeklebt
incl. Schutzfolie

[ ] BC 4

[ ] Bordstücke B 404 (Klinker)

[X] weiß

[X] Bordstücke B 406 (Putz)

[ ]

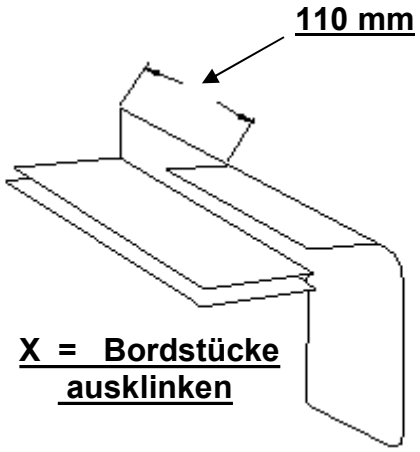

Kom-Nr./-Name: **26620 BHG Terh.**
DG Rücks./Treppenh.

Liefertermin : **10.12.2018**
Pos.120 Bordst. nicht ausklinken

Pos	Stück	Maße [mm]	Ausladung [mm]	Ausklinkung
306	2	1454	260	X
307	2	704	260	X
301	1	724	260	X
302	1	704	260	X

Pos	Stück	Maße [mm]	Ausladung [mm]	Ausklinkung
120	3	1443	260	
Summe		10,07	lfdm	
Summe		9	Stückzahl	

Ausladung
50mm
70mm
90mm
110mm
130mm
150mm
165mm
180mm
195mm
210mm
225mm
240mm
260mm
280mm
300mm
320mm
340mm
360mm
400mm