BAUMEISTER
FENSTER. HAUSTÜREN. WINTERGÄRTEN.

Josef Baumeister GmbH
Siemensstr. 12
46325 Borken

Telefon 02861-9090-0
Telefax 02861-9090-298
www.baumeister-borken.de / info@baumeister-borken.de

BESTELLUNG

Bearbeiter/
Durchwahl-Tel.: Alfes, Stephan Tel. 223

Datum: 04.05.2018

An : Kuhlmann
z.Hd. :

[x] EV 1

[x] Alufensterbänke Softline 40
Antidrön fertig aufgeklebt
incl. Schutzfolie

[ ] BC 4

[x] Bordstücke B 404 (Klinker)

[ ] weiß

[ ] Bordstücke B 406 (Putz)

[ ]

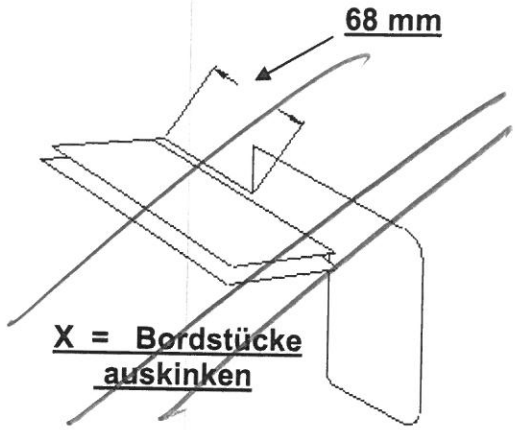

Kom-Nr./-Name **26731** Haubrich
83070

Liefertermin : **05.12.2018**

Pos	Stück	Maße [mm]	Ausladung [mm]	Aus klink ung
1	1	2615	225	

Pos	Stück	Maße [mm]	Ausladung [mm]	Aus klink ung
Summe		2,62	lfdm	
Summe		1	Stückzahl	

Ausladung
50mm
70mm
90mm
110mm
130mm
150mm
165mm
180mm
195mm
210mm
225mm
240mm
260mm
280mm
300mm
320mm
340mm
360mm
400mm