BAUMEISTER
FENSTER. HAUSTÜREN. WINTERGÄRTEN.

Josef Baumeister GmbH
Siemensstr. 12
46325 Borken

Telefon 02861-9090-0
Telefax 02861-9090-298
www.baumeister-borken.de / info@baumeister-borken.de

BESTELLUNG

Bearbeiter/
Durchwahl-Tel.: Alfes, Stephan Tel. 223

Datum: 05.02.2019

An :
z.Hd. :

[ ] EV 1

[x] Alufensterbänke Softline 40
Antidrön fertig aufgeklebt
incl. Schutzfolie

[ ] BC 4

[ ] Bordstücke B 404 (Klinker)

[ ] weiß

[x] Bordstücke B 406 (Putz)

[x] **RAL 7016**

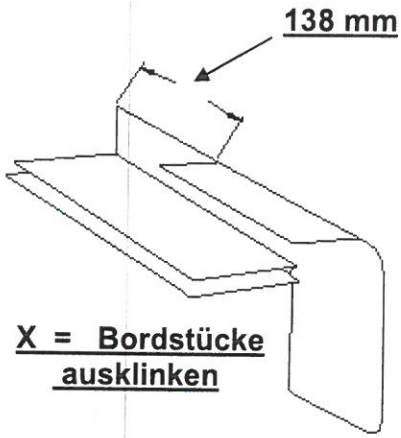

X = Bordstücke ausklinken

Kom-Nr./-Name **27150D** Wilma
Witzelstr 5BA

Liefertermin : 11. 03. 2019

Pos	Stück	Maße [mm]	Ausladung [mm]	Ausklinkung
1	15	2255	280	x

Pos	Stück	Maße [mm]	Ausladung [mm]	Ausklinkung
Summe		33,83	lfdm	
Summe		15	Stückzahl	

Ausladung
50mm
70mm
90mm
110mm
130mm
150mm
165mm
180mm
195mm
210mm
225mm
240mm
260mm
280mm
300mm
320mm
340mm
360mm
400mm