BAUMEISTER
FENSTER. HAUSTÜREN. WINTERGÄRTEN.

Josef Baumeister GmbH
Siemensstr. 12
46325 Borken

Telefon 02861-9090-0
Telefax 02861-9090-298
www.baumeister-borken.de / info@baumeister-borken.de

BESTELLUNG

Bearbeiter/
Durchwahl-Tel.: Sattelmeier, André Tel. -271

Datum: 26.08.2019

An :
z.Hd. :

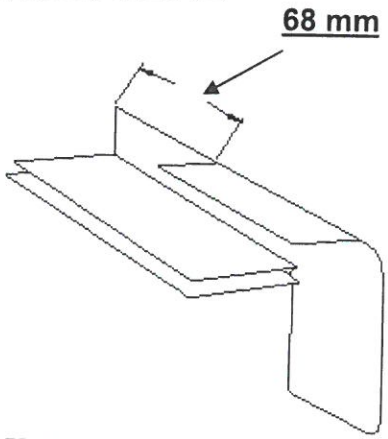

[ ] EV 1

[X] Alufensterbänke Softline 40
Antidrön fertig aufgeklebt
incl. Schutzfolie

[ ] BC 4

[ ] Bordstücke B 404 (Klinker)

[ ] weiß

X= Bordstücke

[X] Bordstücke B 406 (Putz)

[X] **RAL 7012**

Kom-Nr./-Name **27441-07-3 Heimbau**

Liefertermin : 04.09.19

Pos	Stück	Maße [mm]	Ausladung [mm]	Aus klink ung
8	1	1550	400	X
15	1	1550	400	X
37	1	1550	400	X
44	1	1550	400	X
65	1	1550	400	X
72	1	1550	400	X

Pos	Stück	Maße [mm]	Ausladung [mm]	Aus klink ung

Summe	9,30	lfdm
Summe	6	Stückzahl

Ausladung

50mm
70mm
90mm
110mm
130mm
150mm
165mm
180mm
195mm
210mm
225mm
240mm
260mm
280mm
300mm
320mm
340mm
360mm
400mm