adeco Türfüllungstechnik GmbH · Carl-Miele-Straße 25-31 · D-33442 Herzebrock-Clarholz

Firma
Josef Baumeister GmbH
Siemensstrasse 12

46325 Borken

Kunden-Nr.	**12091**	**Auftrags-Nr.**	**547186**
Euro-Ident.-Nr.			
Seite	1	Sachbearbeiter/in	Mechthild Bieckmann
Liefertermin	KW: 05/21	Durchwahl	05245/8402-25

Ihre Bestellangaben			
Kommission	Kijas		
Kommi.-Auft.-Nr.	563196	Kunden-Bestell-Nr	16620

Auftragsbestätigung

Datum **14.01.2021**

	Beschreibung	*Einzelpreis* €
Position	1	
Menge	1 Stück	
Materialart	AF Beidseitige Aufsatzfüllung	
Modell	**K97 Penda, verglast, Innenseite plan mit reversibler Glasbefestigungsdeckschicht (GBD), einseitig Edelstahlapplikationen, mit integriertem Griff HA312 Edelstahl matt gebürstet**	
Glas	6F1 3fach Scheibe: ESG Klarglas 4 mm plan mit WFS, SZR mit Gas/Klarglas 4 mm, SZR mit Gas/WFS auf ESG Klarglas 4 mm, Abstandhalter: ALU	
Grundplattentyp	Aluminium Deckschicht 3 mm 70mm Kern, Schaum RG80 mit ESA Verbund Aluminium Deckschicht 2 mm	
Farben außen		
Grundplatte	ca. DB 703 Feinstruktur matt Metallic Pulver 068/80045	
Rahmen	Edelstahl matt gebürstet	
Farben innen		
Grundplatte	ca. DB 703 Feinstruktur matt Metallic Pulver 068/80045	
Rahmen		
Maß	Maße lt. freigegebener Zeichnung	
Zusatzartikel	**4,0 Stück AV4351200000000000 AV-Halteprofil Heroal 21794 mit Klipssystem (System D72), Aussparung der Haltelelsten im PZ bereich von 70 mm**	[redacted]
Techn. Bemerk.	Wärmedurchgangskoeffizient: 0,959Up	
Sonst. Bemerk.	Bitte beachten Sie: Wir übernehmen keine Garantie auf Farbgleichheit und Oberflächenstruktur zu anderen beschichteten Produkten (insbesondere Gealan 9006/9007). Bitte beachten Sie die bei Auslieferung beiliegende Klebeanleitung für einseitige und beidseitige Aufsatzfüllungen. Sie haben mit der Haustürfüllung eine mechanische Verarbeitung zur schnelleren Montage bestellt. Bitte stellen Sie bei der Verarbeitung sicher, dass Sie eine Lastabtragung des Sandwichelements vornehmen.	

Basispreis	Aufpreis beidseitig Aufsatz	
[redacted]	[redacted]	[redacted]

Zusatzausstattung						
Orna1	**Orna2**	**Orna3**	**VSG/ESG**	**P4A**	**Glasstärke**	
3fach	**Metallkern**	**ESA**	**DSA/DSI**	**Stärke**	**Fräsen**	
		[redacted]			[redacted]	[redacted]

Zuschläge für Farben		
Rahmen	**Pulver-Farbgruppe**	
	[redacted]	[redacted]

Preise für Pos. 1

Versandart adeco Tour Lieferbed. Ab Werk	**Einzelpreis brutto** € [redacted]	**Rabatt 40%** € [redacted]	**Einzelpreis netto** € [redacted]	**Positionspreis netto** € [redacted]
Zubehörartikel:	**Einzelpreis brutto** € [redacted]	**Rabatt 40%** € [redacted]	**Einzelpreis netto** € [redacted]	**Zubehör netto** € [redacted]
				Positionspreis netto (ges.) € [redacted]

Geschäftsführer Christian Reckendrees
Amtsgericht Rheda-Wiedenbrück · HRB 6110

USt-IdNr.: DE 811 612 206
Steuer-Nr.: 347/5800/0664

Bankverbindung: Volksbank Herzebrock
Konto 19 320 100 · BLZ 478 601 25
IBAN DE 82 478 601 250 019 320 100
BIC: GENODEM1GTL

Deutsche Bank Gütersloh
Konto 320 832 900 · BLZ 480 700 40
IBAN DE 07 4807 0040 0320 8329 00
BIC: DEUTDE3B 480

Eine schöne Art Stil zu zeigen. adeco

adeco Türfüllungstechnik GmbH · Carl-Miele-Straße 25-31 · D-33442 Herzebrock-Clarholz

Firma
Josef Baumeister GmbH
Siemensstrasse 12

46325 Borken

Kunden-Nr.	**12091**	**Auftrags-Nr.**	**547186**
Euro-Ident.-Nr.			
Seite	2	Sachbearbeiter/in	Mechthild Bleckmann
Liefertermin	KW: 05/21	Durchwahl	05245/8402-25

Ihre Bestellangaben			
Kommission	Kijas		
Kommi.-Auft.-Nr.	563196	Kunden-Bestell-Nr	16620

Datum **14.01.2021**

Auftragsbestätigung

Beschreibung *Einzelpreis €*

Lieferanschrift **Baumeister GmbH Aluabteilung, Siemensstrasse 12, D-46325 Borken**

		Nettosumme AF	Nettosumme HA	Nettosumme gesamt
		€ [redacted]	€ [redacted]	€ [redacted]

Frachtkosten	Bitte beachten Sie unsere Frachtberechnung. Je Türfüllung berechnen wir Ihnen €15,00.	**MwSt. 19%**	€ [redacted]
Zahlungsbed.	SEPA Firmenlastschrift 5 Tage 5% Skonto	**AUFTRAGSWERT**	€ [redacted]

Es gelten unsere Ihnen bekannten "Allgemeinen Geschäftsbedingungen" gemäß Preisliste 2019 1. Auflage gültig ab 13.05.2019. Bitte geben Sie bei Ihren Zahlungen Kundennummer und Rechnungsnr. an.

Sollten wir von Ihnen keine Angabe zur Einbauhöhe erhalten, gehen wir davon aus, dass sich die Einbauhöhe unter 500 m über NN befindet.

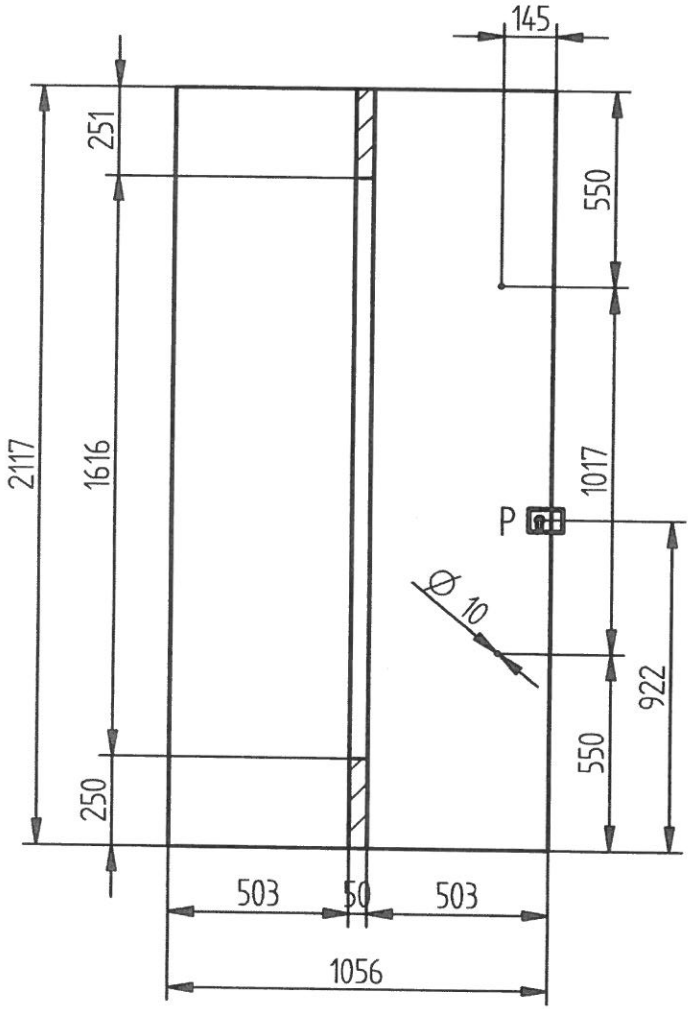

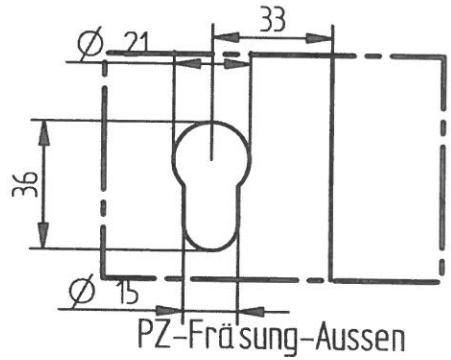

adeco Eine schöne Art Stil zu zeigen.	Benennung:	Frässkizze Aussen		
	Artikel-Nr.:	K97 Penda Aufsatz beidseitig		
	Auftrags-Nr.:	#_547186 Pos. 1, MiLi/Hux		
Original A4	Bearb.	Datum 13.01.2021	Name Mannefeld	Änderung

Aussenansicht

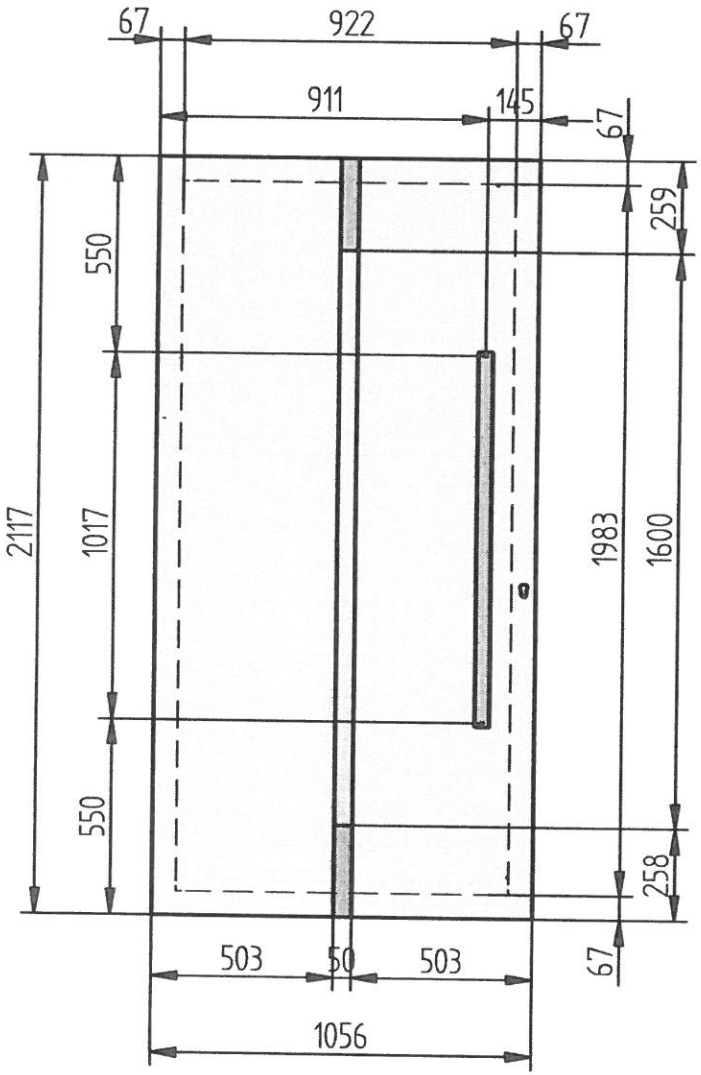

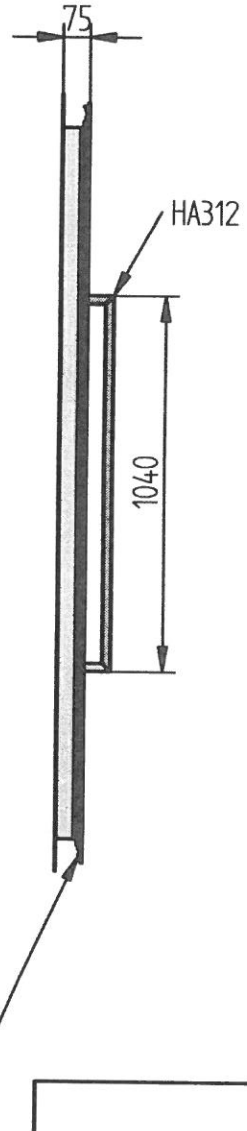

Innenansicht

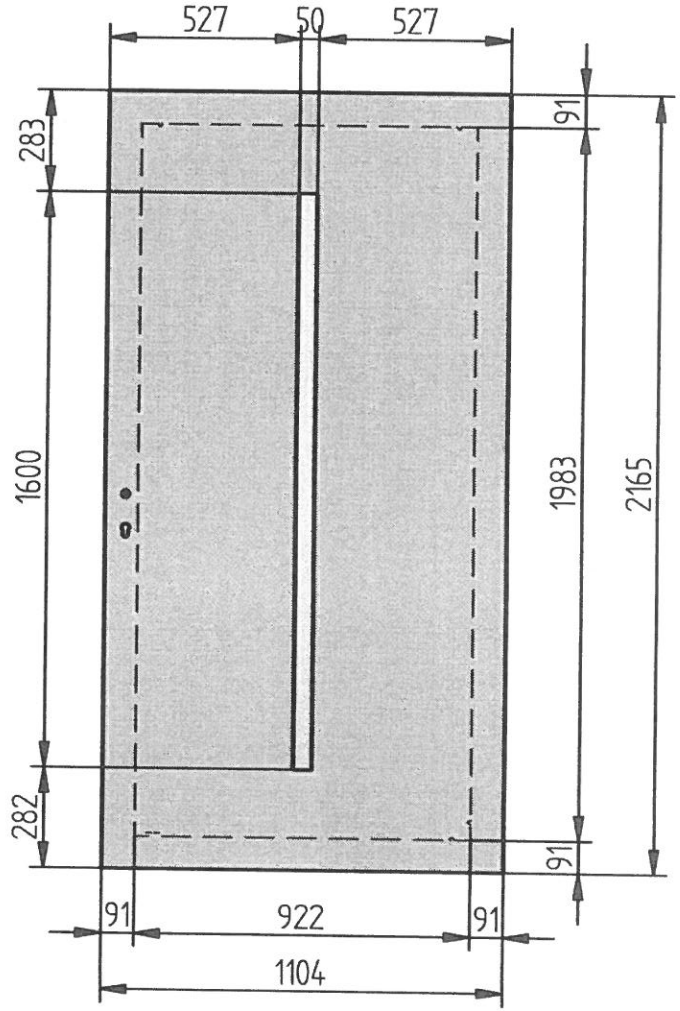

AV435 Halteprofil Heroal 21794
mit Klipssystem (System D72)
Einrükung: Oben,Links und Rechts= 8,5 mm
Unten = 8,5 mm

adeco
Eine schöne Art Stil zu zeigen.

Benennung:	Fertigungsskizze
Artikel-Nr.:	K97 Penda Aufsatz beidseitig
Auftrags-Nr.:	#_547186 Pos. 1, MiLi/Hux

Original	Bearb.	Datum	Name	Änderung
A4		13.01.2021	Mannefeld	

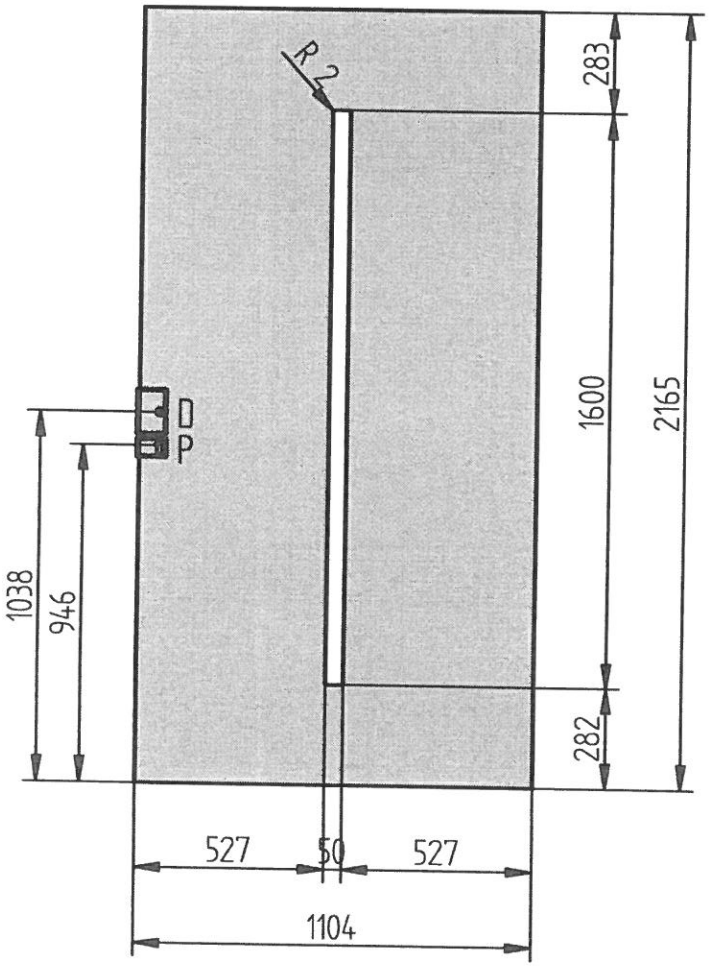

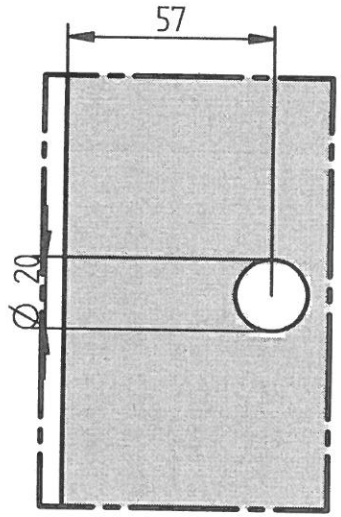

Drückerbohrung

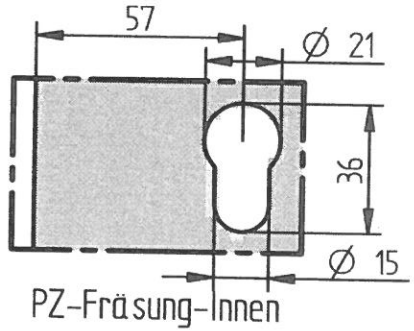

PZ-Frä sung-Innen

adeco Eine schöne Art Stil zu zeigen.	Benennung:	Frässkizze Innen		
	Artikel-Nr.:	K97 Penda Aufsatz beidseitig		
	Auftrags-Nr.:	#_547186 Pos. 1, MiLi/Hux		
	Original A4	Bearb.	Datum 13.01.2021	Name Mannefeld / Änderung