adeco Türfüllungstechnik GmbH · Carl-Miele-Straße 25-31 · D-33442 Herzebrock-Clarholz

Firma
Josef Baumeister GmbH
Siemensstrasse 12

46325 Borken

Kunden-Nr.	**12091**	**Auftrags-Nr.**	**552041**
Euro-Ident.-Nr.			
Seite	1	Sachbearbeiter/in	Mechthild Bleckmann
Liefertermin	KW: 16/21	Durchwahl	05245/8402-25

Ihre Bestellangaben		
Kommission	Sladek	
Komml.-Auft.-Nr.	53190	Kunden-Bestell-Nr

Auftragsbestätigung

Datum **30.03.2021**

	Beschreibung	*Einzelpreis* €
Position	1	
Menge	1 Stück	
Materialart	AF Beidseitige Aufsatzfüllung	
Modell	**848 Fermea (Grundplatte), geschlossen, RC2**	
Glas	000 Geschlossen	
Grundplattentyp	Aluminium Deckschicht 3 mm 70mm Kern, Schaum RG80 mit ESA Verbund Aluminium Deckschicht 2 mm	
Farben außen **Grundplatte**	RAL 7016 Feinstruktur matt anthrazitgrau Pulver 068/70190	
Rahmen		
Farben innen **Grundplatte**	RAL 9016 glänzend verkehrsweiß Pulver 43260	
Rahmen		
Maß	Maße lt. freigegebener Zeichnung	
Zusatzartikel	**HA458DOP0000000000 Stangengriff HA 458D, Edelstahlrohr matt gebürstet mit geraden Fußstützen, mit 2 Befestigungsstützen, Stangenlänge 1800 mm, ohne PZ-Rosette, Bohrabstand 1400 mm**	
	4,0 Stück AV4351200000000000 AV-Halteprofil Heroal 21794 mit Klipssystem (System D72) **Einrückung oben: 8,5mm | unten: 8,5mm | links: 8,5mm | rechts: 8,5mm**	
Techn. Bemerk.	Wärmedurchgangskoeffizient: 0,410Up	
Sonst. Bemerk.	Bitte beachten Sie die bei Auslieferung beiliegende Klebeanleitung für einseitige und beidseitige Aufsatzfüllungen. Sie haben mit der Haustürfüllung eine mechanische Verarbeitung zur schnelleren Montage bestellt. Bitte stellen Sie bei der Verarbeitung sicher, dass Sie eine Lastabtragung des Sandwichelements vornehmen.	

Basispreis	Aufpreis beidseitig Aufsatz

Zusatzausstattung					
Orna1	**Orna2**	**Orna3**	**VSG/ESG**	**P4A**	**Glasstärke**
3fach	**Metallkern**	**RC2**	**ESA**	**DSA/DSI**	**Stärke**
Fräsen					

Zuschläge für Farben	
Rahmen	**Pulver-Farbgruppe**

Preise für Pos. 1

Versandart adeco Tour Lieferbed. Ab Werk	**Einzelpreis brutto** €	**Rabatt** €	**Einzelpreis netto** €	**Positionspreis netto** €
Zubehörartikel:	**Einzelpreis brutto** €	**Rabatt** €	**Einzelpreis netto** €	**Zubehör netto** €
				Positionspreis netto (ges.) €

Geschäftsführer Christian Reckendrees
Amtsgericht Rheda-Wiedenbrück · HRB 6110

USt-IdNr.: DE 811 612 206
Steuer-Nr.: 347/5800/0664

Bankverbindung: Volksbank Herzebrock
Konto 19 320 100 · BLZ 478 601 25
IBAN DE 82 478 601 250 019 320 100
BIC: GENODEM1GTL

Deutsche Bank Gütersloh
Konto 320 832 900 · BLZ 480 700 40
IBAN DE 07 4807 0040 0320 8329 00
BIC: DEUTDE3B 480

adeco Türfüllungstechnik GmbH · Carl-Miele-Straße 25-31 · D-33442 Herzebrock-Clarholz

Firma
Josef Baumeister GmbH
Siemensstrasse 12

46325 Borken

Kunden-Nr.	**12091**	**Auftrags-Nr.**	**552041**
Euro-Ident.-Nr.			
Seite	2	Sachbearbeiter/in	Mechthild Bleckmann
Liefertermin	KW: 16/21	Durchwahl	05245/8402-25

Ihre Bestellangaben		
Kommission	Sladek	
Kommi.-Auft.-Nr.	53190	Kunden-Bestell-Nr

Datum **30.03.2021**

Auftragsbestätigung

Beschreibung *Einzelpreis* €

Lieferanschrift **Josef Baumeister GmbH Kunststoffabteilung, Siemensstrasse 12, D-46325 Borken**

		Nettosumme AF €	Nettosumme HA €	Nettosumme gesamt €

Frachtkosten	Bitte beachten Sie unsere Frachtberechnung. Je Türfüllung berechnen wir Ihnen €15,00.	**MwSt. 19%**	€
Zahlungsbed.	SEPA Firmenlastschrift 5 Tage	**AUFTRAGSWERT**	€

==========

Es gelten unsere Ihnen bekannten "Allgemeinen Geschäftsbedingungen" gemäß Preisliste 2019 1. Auflage gültig ab 13.05.2019. Bitte geben Sie bei Ihren Zahlungen Kundennummer und Rechnungsnr. an.

==========

Sollten wir von Ihnen keine Angabe zur Einbauhöhe erhalten, gehen wir davon aus, dass sich die Einbauhöhe unter 500 m über NN befindet.

==========

Aussenansicht

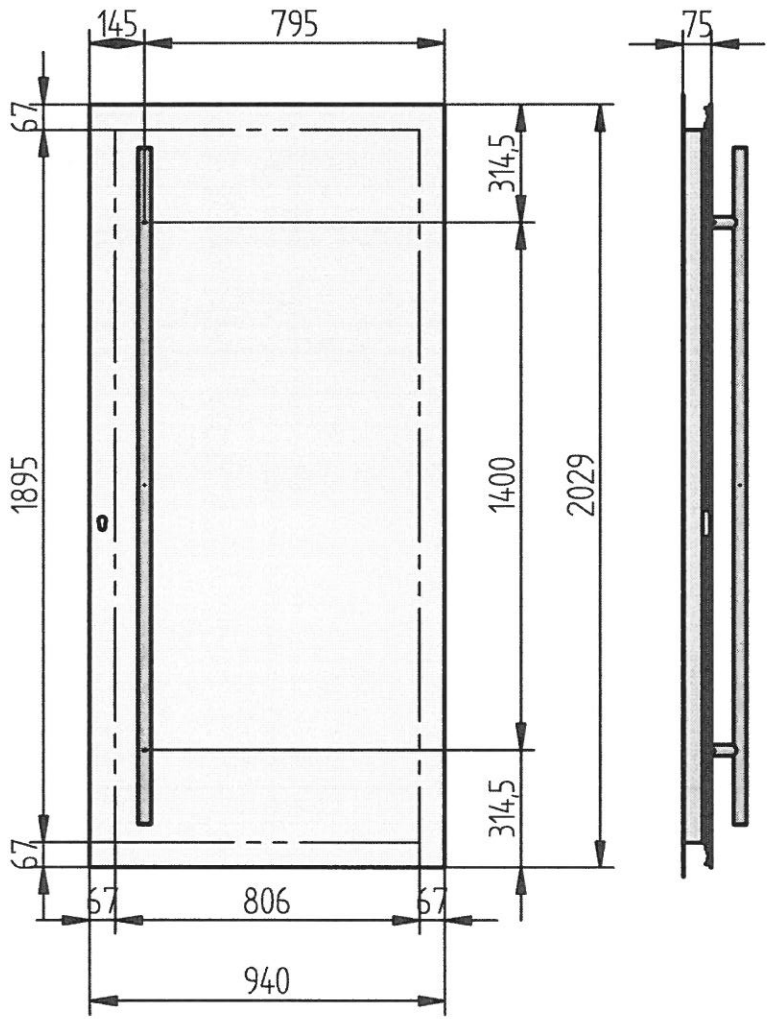

Innenansicht

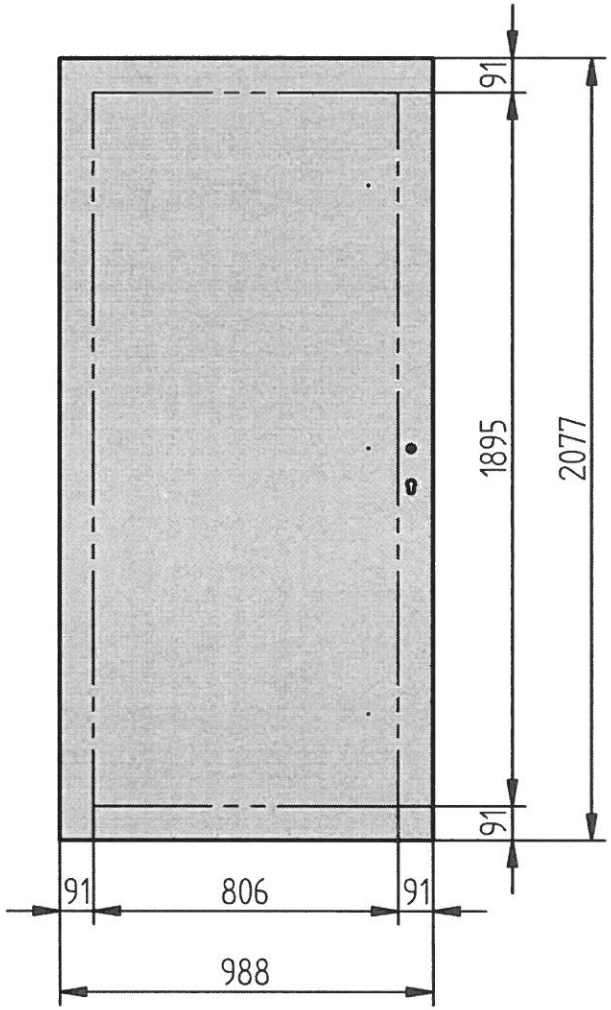

adeco

Eine schöne Art Stil zu zeigen.

Benennung:	Fertigungsskizze			
Artikel-Nr.:	848 Grundplatte Aufsatz beidseitig			
Auftrags-Nr.:	#_552041 Pos. 1, Hux			
Original A4	Bearb.	Datum 30.03.2021	Name Mannefeld	Änderung

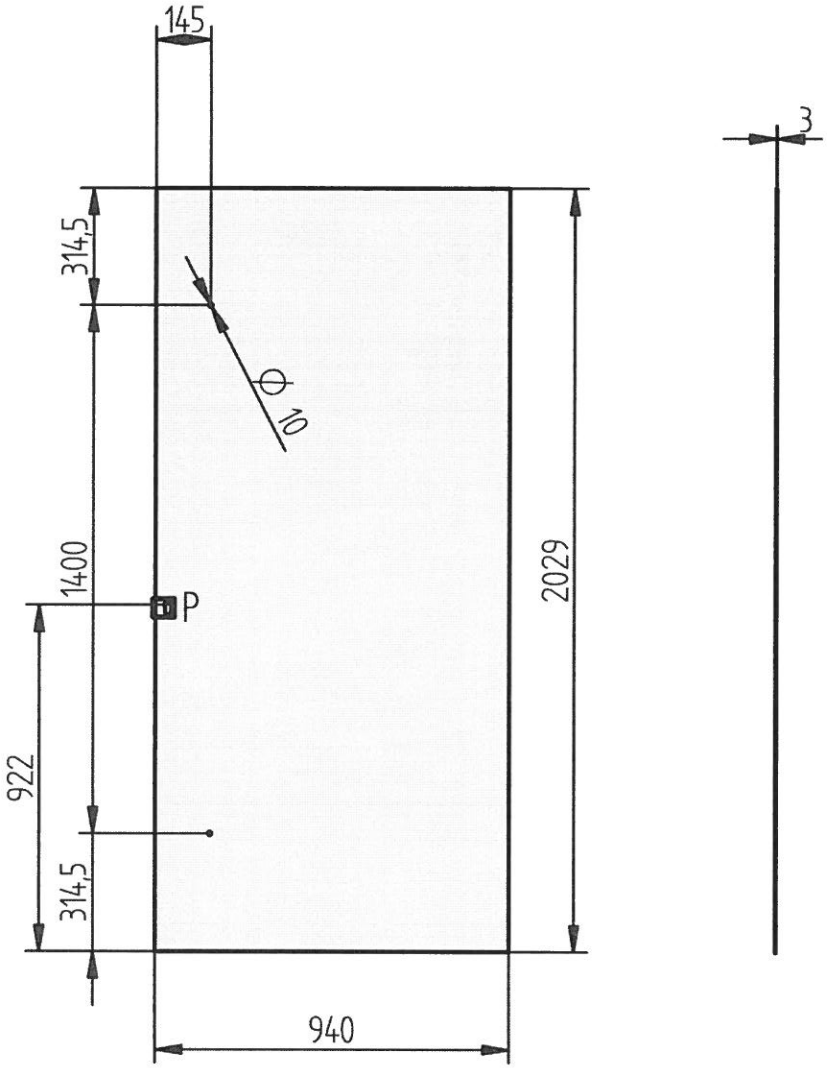

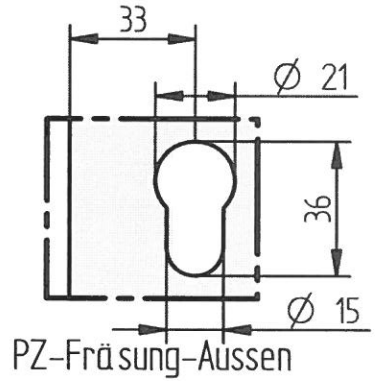

adeco Eine schöne Art Stil zu zeigen.	Benennung: Fraesskizze aussen			
	Artikel-Nr.: 848 Grundplatte Aufsatz beidseitig			
	Auftrags-Nr.: #_552041 Pos. 1, Hux			
Original A4	Bearb.	Datum 30.03.2021	Name Mannefeld	Änderung

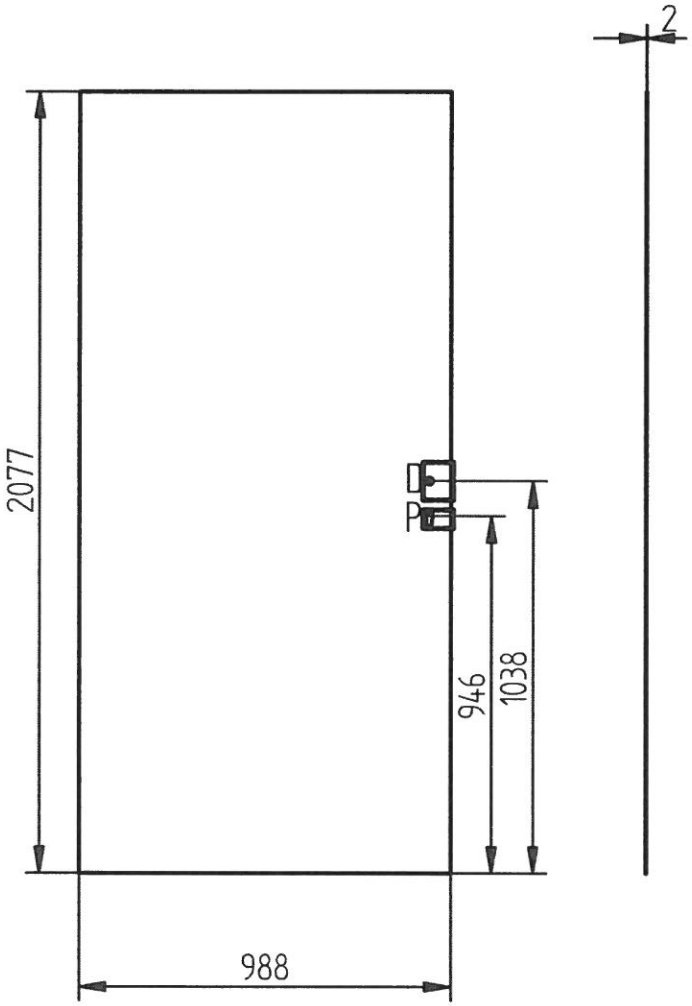

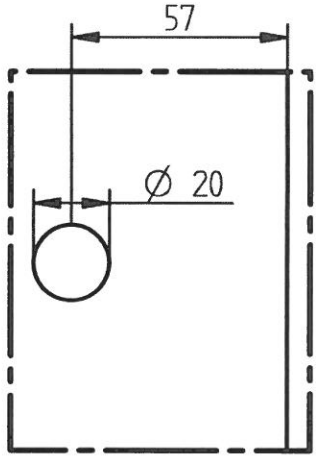

Drückerbohrung

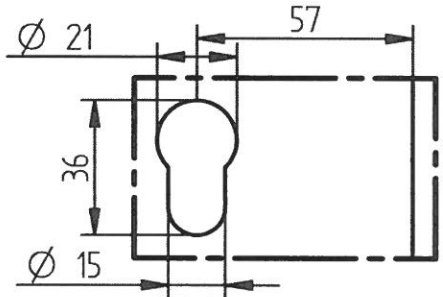

PZ-Frä sung-Innen

adeco Eine schöne Art Stil zu zeigen.	Benennung:	Fraesskizze innen		
	Artikel-Nr.:	848 Grundplatte Aufsatz beidseitig		
	Auftrags-Nr.:	#_552041 Pos. 1, Hux		
Original A4	Bearb.	Datum 30.03.2021	Name Mannefeld	Änderung