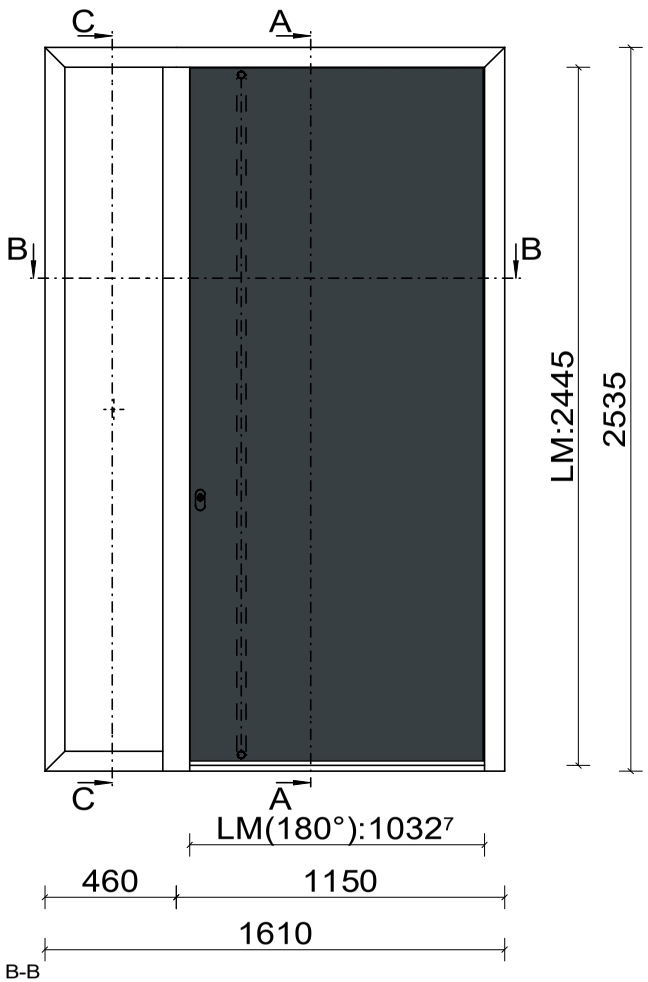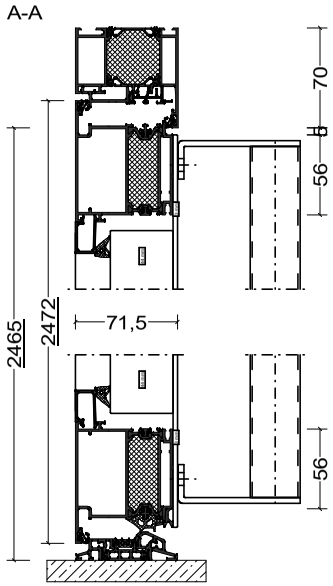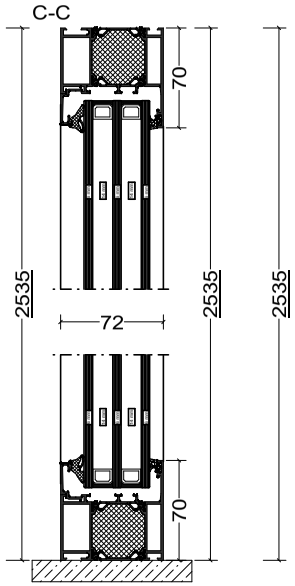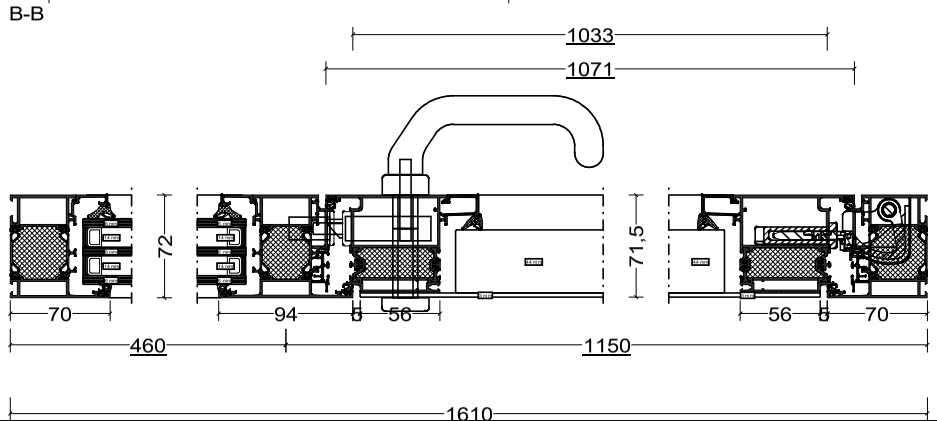Pos. 1, Anzahl: 1
Tür mit ST Ud-Wert= 1,2
Oberfläche: RAL 9016/RAL 7016
Kommission: Projekt P-23-144 P™tzhold
Angebotsnummer: 23-1700
Außenansicht