Anschlussdetail: 061_AP_DE_FA_04

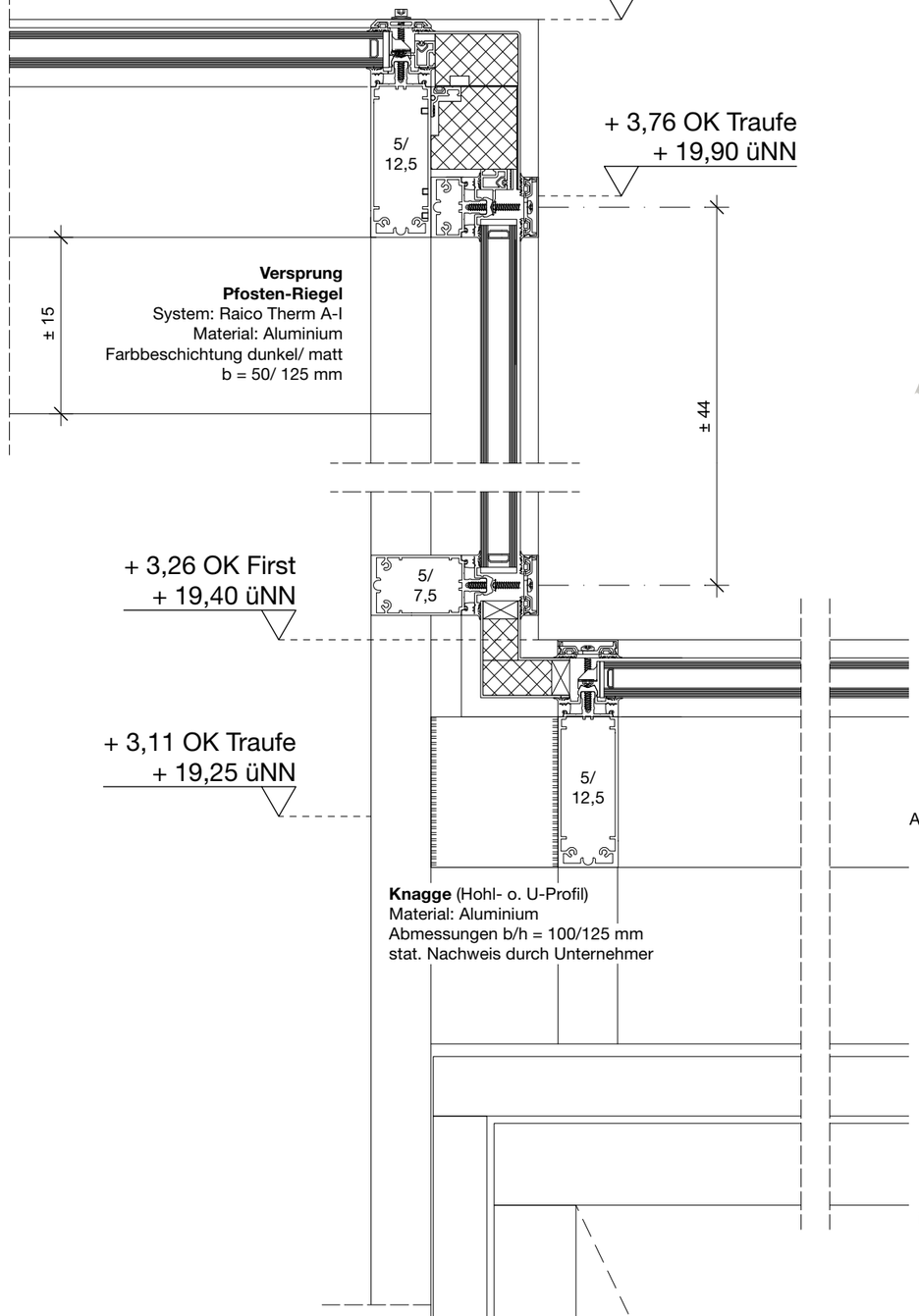

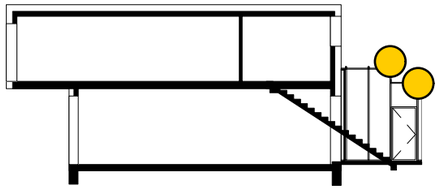

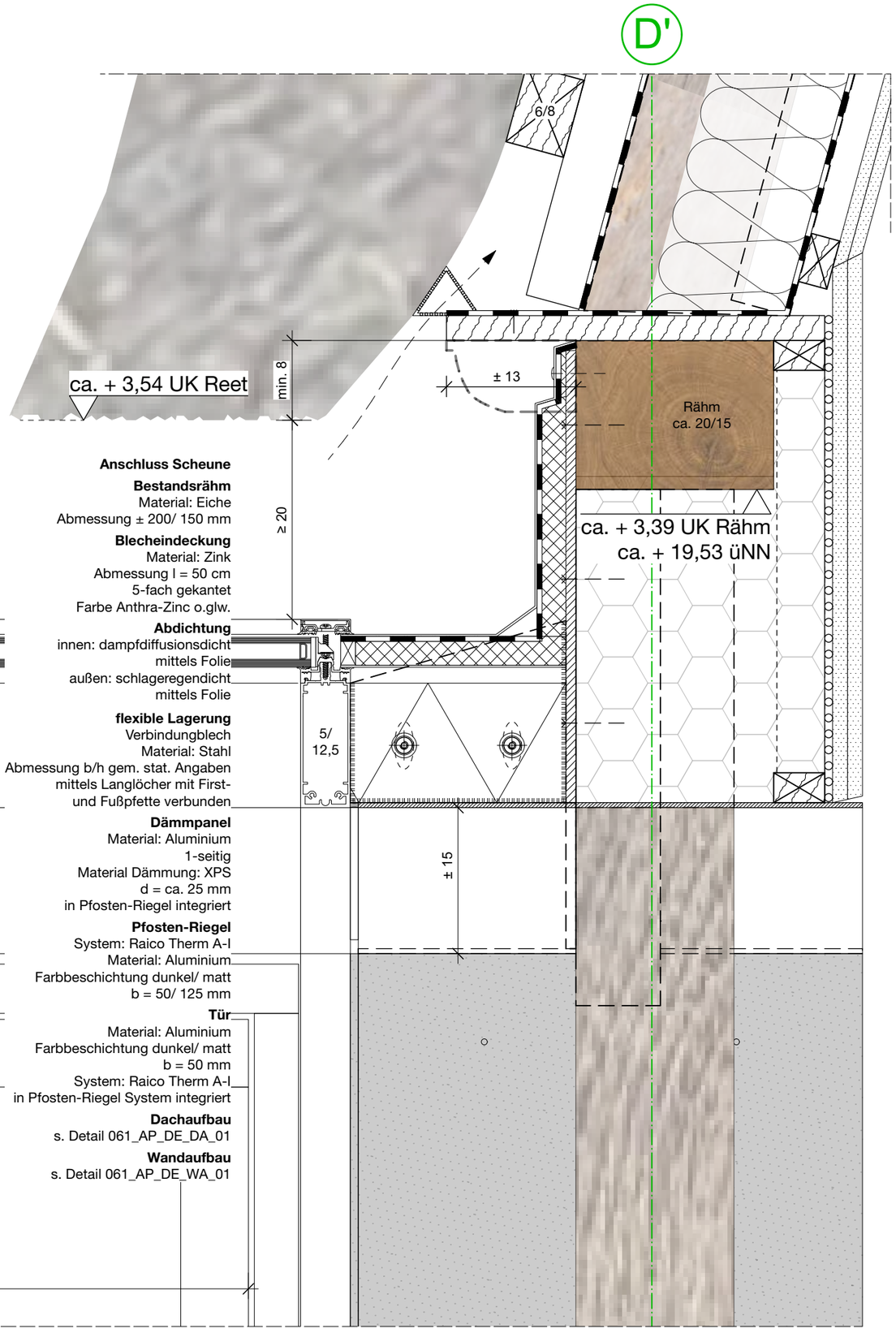

Anschluss Scheune

Bestandsrähm
Material: Eiche
Abmessung ± 200/ 150 mm

Blecheindeckung
Material: Zink
Abmessung l = 50 cm
5-fach gekantet
Farbe Anthra-Zinc o.glw.

Abdichtung
innen: dampfdiffusionsdicht
mittels Folie
außen: schlageregendicht
mittels Folie

flexible Lagerung
Verbindungblech
Material: Stahl
Abmessung b/h gem. stat. Angaben
mittels Langlöcher mit First-
und Fußpfette verbunden

Dämmpanel
Material: Aluminium
1-seitig
Material Dämmung: XPS
d = ca. 25 mm
in Pfosten-Riegel integriert

Pfosten-Riegel
System: Raico Therm A-I
Material: Aluminium
Farbbeschichtung dunkel/ matt
b = 50/ 125 mm

Tür
Material: Aluminium
Farbbeschichtung dunkel/ matt
b = 50 mm
System: Raico Therm A-I
in Pfosten-Riegel System integriert

Dachaufbau
s. Detail 061_AP_DE_DA_01

Wandaufbau
s. Detail 061_AP_DE_WA_01

Übergang Neubau zur Scheune, Achse D'/ 3-5

061
Haus Hoff

Alle Maße sind zu vom Auftragnehmer eigenverantwortlich am Bau zu prüfen! Für Maßfehler haftet allein der Auftragnehmer. Dieser Plan gilt nur in Verbindung mit der geprüften Statik, der Planung der Fachingenieure sowie der Sonderfachleute und den einschlägigen Ausführungsbestimmungen !
Firmendetails gelten nur mit freigegebenen und einem durch die Architekten versehenen Genehmigungsvermerk.
Die Koordinierungspflicht des Auftragnehmers bleibt unberührt.

Unstimmigkeiten sind unverzüglich dem Planverfasser anzuzeigen !

Alle Höhenangaben beziehen sich, sofern nicht anders vermerkt auf Oberkante Fertigboden (OKFF) !

Baunull = OKFF Erdgeschoss Neubau ± 0,00 = +16.14 ü.NN
= OKFF Erdgeschoss Scheune +0,26 = +16.40 ü.NN

- Beton bewehrt (StB)
- Leichtbauwände
- Dämmung druckfest
- Dämmung nicht druckfest
- Mauerwerk KS
- Leichtbeton
- Dämmlehm Innendämmung
- VK - Vorderkante [Material]
- FA - Fußbodenaussparung
- Durchbruch (Sohle, Decke, Boden)
- Deckendurchbruch (oberhalb)
- WA - Wandaussparung
- WA - Wandaussparung
- WS - Wandschlitz
- +0,15 Parkett — OKFF (Grundriss)
- OKFF (Schnitt)
- OKRD (Schnitt)
- Neu
- Abbruch

Index Datum Änderungen

VORABZUG

PLAN - INDEX
061_AP_DE_FA_05

Übergang
Längsschnitt D'/ 3-5

DATUM / GEZEICHNET
13.01.2022 / kh/ np

MASSSTAB / GRÖSSE
M 1:5 / DIN A3

FREIGABE

BAUHERR
Charlotte und Jan Hoff

Beselerstr. 18
22607 Hamburg

ARCHITEKTEN
acollage
architektur urbanistik
Brahmsallee 31
20144 Hamburg
T 040. 38 678 300
F 040. 38 678 301
kontakt@acollage.de